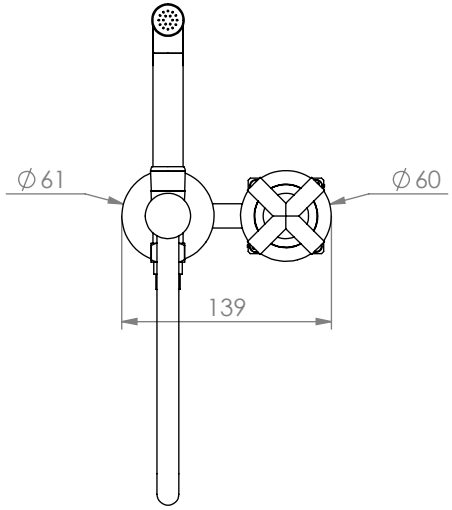

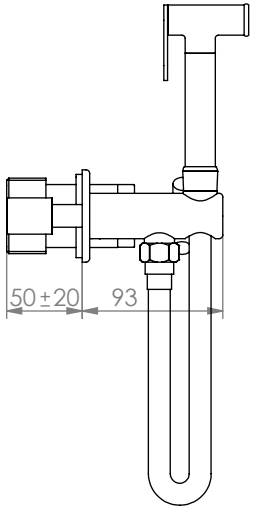

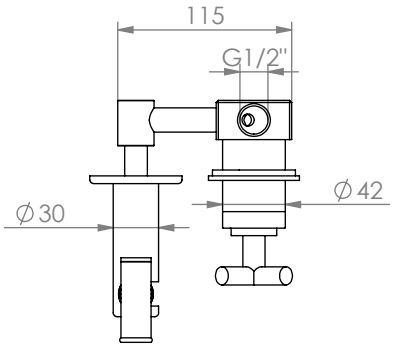

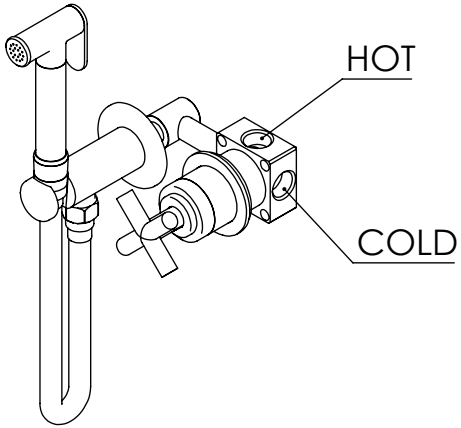

ESC. 1:5	Milano Classica Concealed Bidet/Toilet Mixer tap with Shut off shower						
20/04/2018	SANITERRA®		15141018				
	https://saniterra.pt						

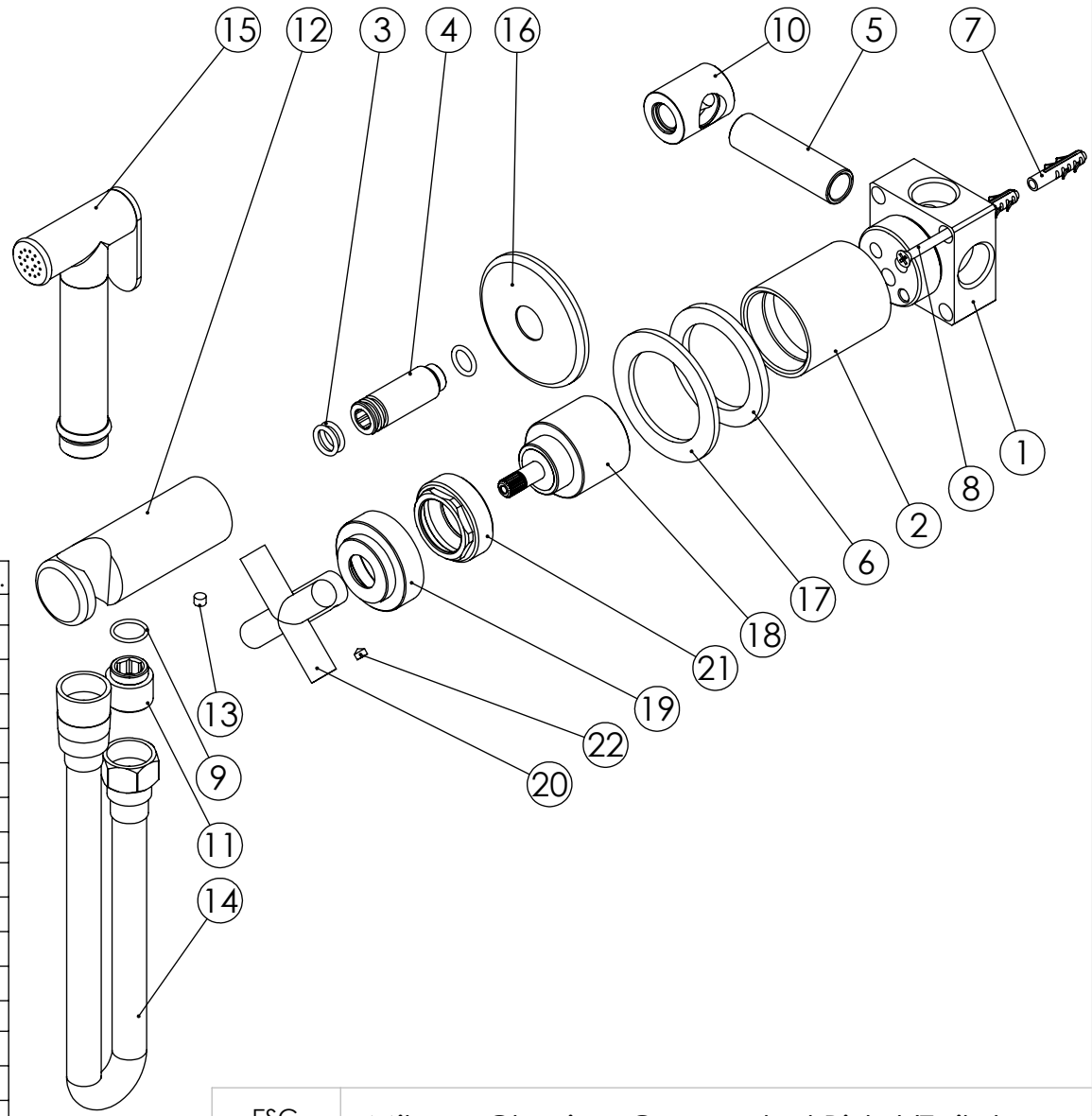

ITEM NO.	DESCRIPTION	REF.	QTY.
1	Bloco Lavatório Parede	100113	1
2	Copo Cartuchos Embutidos	100040	1
3	Orings 10.00x2.00 NBR 70	001367	3
4	Ponteira de Tomada de Água	100202	1
5	Tubo Ligação Sanita_Bidé	100203	1
6	Anel P_Espelhos Parede Furo Ø42	100652	1
7	Bucha Nylon Standard Nr. 6	BNSTD060	2
8	Parafuso Madeira 4x45	7505A0400350ZN	2
9	Orings 13.00x1.50 NBR 70	001078	1
10	Casquilho Ligação Tubo-Bloco Embutido	100284	1
11	Casquilho P_Base Chuveiro	100052	1
12	Tomada Água Cilíndrica	100117	1
13	Perno Umbrako Din 914 M5-5 Inox A-2	09140500050IN	1
14	Ligação Flexivel Conica Dupla Cromada 1000mm	AC842	1
15	Chuveiro Shut-Off	AC440	1
16	Pater Bica Cilíndrica Parede	100150	1
17	Espelho Parede P_SLIM090C1	100717	1
18	Cartucho 35 Progressivo	AC1340	1
19	Porca Campanula Cartucho Progessivo	100860	1
20	Manipulo Cruzeta	AC1300	1
21	Porca Campanula Cartuxo Cruzeta	100949	1
22	Perno Umbrako Din 914 M5-4 Inox A-2	0916050040IN	1

ESC. 1:3	Milano Classica Concealed Bidet/Toilet Mixer tap with Shut off shower	
20/04/2018	SANITERRA®	15141018
	https://saniterra.pt	